TCVN **T I Ê U C H U Ẩ N Q U Ố C G I A**

TCVN 2336 : 1978

BÁNH ĐAI THANG CÓ NAN HOA VÀ MOAY Ơ MỘT ĐẦU DÀI - KÍCH THƯỚC CƠ BẢN

Pulleys for driving V – belts with spokes and boss protruding from one rim face - Basic dimensions

HÀ NỘI - 2009

Lời nói đầu

TCVN 2336 : 1978 thay thế TCVN 216 : 1966

TCVN 2336 : 1978 do Viện Thiết kế máy công nghiệp - Bộ Cơ khí và Luyện kim biên soạn, Cục Tiêu chuẩn Đo lường Chất lượng trình duyệt, Uỷ ban Khoa học và Kỹ thuật Nhà nước (nay là Bộ Khoa học và Công nghệ) ban hành.

Tiêu chuẩn này được chuyển đổi năm 2009 từ Tiêu chuẩn Việt Nam cùng số hiệu thành Tiêu chuẩn Quốc gia theo quy định tại khoản 1 Điều 69 của Luật Tiêu chuẩn và Quy chuẩn kỹ thuật và điểm a khoản 1 Điều 6 Nghị định số 127/2007/NĐ-CP ngày 1/8/2007 của Chính phủ quy định chi tiết thi hành một số điều của Luật Tiêu chuẩn và Quy chuẩn kỹ thuật.

Bánh đai thang có nan hoa và moay ơ một đầu dài - Kích thước cơ bản

Pulleys for driving V – belts with spokes and boss protruding from one rim face - Basic dimensions

1 Tiêu chuẩn này áp dụng cho bánh đai một bậc sử dụng đai truyền hình thang mặt cắt Z, A, B, C và D theo TCVN 2336 : 1978.

2 Kích thước cơ bản của bánh đai phải theo chỉ dẫn trên hình vẽ và trong bảng.

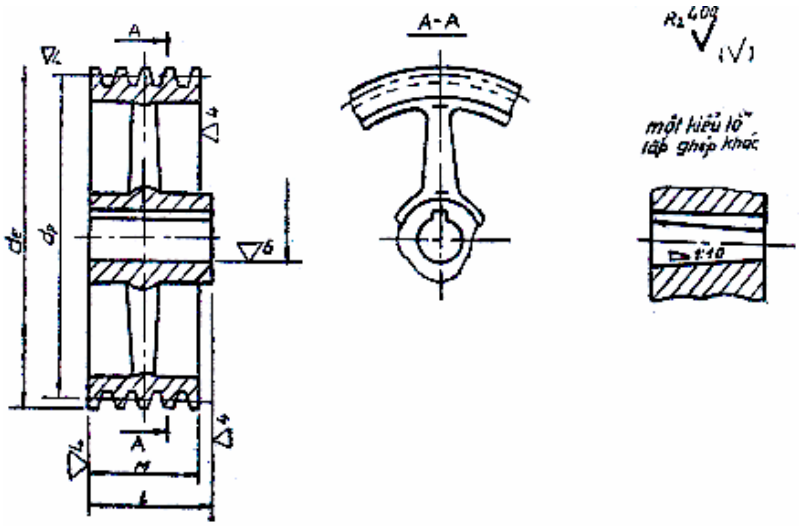

mm

Mặt cắt đai truyền	d_{tt}	d_n	Số rãnh	M	d (Sai lệch giới hạn theo H8)	L
1	2	3	4	5	6	7
Z	180	185,0	1	16,0	18	30
					20	38
					22	
					25	45
					28	
					32	60
			2	28,0	20	38
					22	

1	2	3	4	5	6	7
Z					25	45
					28	
					32	60
					35	
					36	
					38	
			3	40,0	25	45
					28	
					32	60
					35	
					36	
					38	
					40	85
			4	52,0	32	60
					35	
					36	
					38	
					40	85
	200	205,0	1	16,0 16,0	18	30
					20	38
					22	
					25	45
					28	
					32	60
			2	28,0	20	38
					22	
					25	45
					28	
					32	60
					35	
					36	
					38	
			3	40,0	25	45
					28	
					32	60
					35	
					36	
					38	
					40	85

1	2	3	4	5	6	7
Z			4	52,0	32	60
					35	
					36	
					38	
					40	85
	224	229,0	1	16,0	20	38
					22	
					25	45
					28	
					32	60
					35	
					36	
			2	28,0	22	38
					25	45
					28	
					32	60
					35	
					36	
					38	
					40	85
			3	40,0	25	45
					28	
					32	60
					35	
					36	
					38	
					40	85
			4	52,0	32	60
					35	
					36	
					38	
					40	85
	250	255,0	1	16,0	20	38
					22	
					25	45
					28	
					32	60
					35	
					36	

1	2	3	4	5	6	7
Z			2	28,0	20	38
					22	
					25	45
					28	
					32	60
					35	
					36	
					38	
					40	85
			3	40,0	25	45
					28	
					32	60
					35	
					36	
					38	
					40	85
			4	52,0	32	60
					35	
					36	
					38	
					40	85
	280	285,0	1	16,0	20	38
					22	
					25	45
					28	
					32	60
					35	
					36	
			2	28,0	20	38
					22	
					25	45
					28	
					32	60
					35	
					36	
					38	
					40	85
			3	40,0	25	45
					28	

1	2	3	4	5	6	7
Z					32	60
					35	
					36	
					38	
					40	85
			4	52,0	32	60
					35	
					36	
					38	
					40	85
	315	320,0	1	16,0	20	38
					22	
					25	45
					28	
					32	60
					35	
					36	
			2	28,0	20	38
					22	
					25	45
					28	
					32	60
					35	
					36	
			3	40,0	25	45
					28	
					32	60
					35	
					36	
					38	
					40	85
			4	52,0	32	60
					35	
					36	
					38	
					40	85
A	224	230,6	1	20,0	22	38
					25	45
					28	

1	2	3	4	5	6	7
A			2	35,0	32	59
					35	
					36	
			3	50,0	32	60
					35	
					36	
					38	
			4	65,0	40	85
					42	
					45	
					48	
			5	80,0	40	
					42	
					45	
					48	
					50	
	250	256,6	1	20,0	22	38
					25	45
					28	
					32	60
			2	35,0	25	45
					28	
					32	60
					35	
					36	
			3	50,0	32	
					35	
					36	
					38	
			4	65,0	40	85
					42	
					45	
					48	
			5	80,0	40	
					42	
					45	
					48	
					50	
	280	286,6	1	20,0	25	45

1	2	3	4	5	6	7
A					28	
					32	60
					35	
					36	
			2	35,0	25	45
					28	
					32	60
					35	
					36	
					38	
			3	50,0	32	
					35	
					36	
					38	
					40	85
					42	
					45	
			4	65,0	40	
					42	
					45	
	280	286,6	4	65,0	48	85
					50	
			5	80,0	40	
					42	
					45	
					48	
					50	
					55	
			6	95,0	60	110
	315	321,6	1	20,0	25	45
					28	
					32	60
					35	
					36	
			2	35,0	25	45
					28	
					32	60
					35	
					36	

1	2	3	4	5	6	7
A					38	
			3	50,0	32	
					35	
					36	
					38	
					40	85
					42	
					45	
			4	65,0	40	
					42	
					45	
					48	
					50	
			5	80,0	40	
					42	
					45	
					48	
					50	
					55	
			6	95,0	60	110
	355	361,6	2	35,0	38	60
			3	50,0	40	85
					42	
					45	
			4	65,0	40	
					42	
					45	
					48	
					50	
	400	406,0	5	80,0	40	
					42	
					48	
					50	
					55	
			6	95,0	60	110
	450	456,6	2	35,0	38	60
			3	50,0	40	85
					42	
					45	

1	2	3	4	5	6	7
A	450	456,6	4	65,0	40	
					42	
					45	
					48	
					50	
			5	80,0	40	
					42	
					45	
					48	
					50	
					55	
			6	95,0	60	110
B	500	506,6	3	50,0	45	85
			4	65,0	48	
					50	
			5	80,0	45	
					48	
					50	
					55	
			6	95,0	60	110
	280	288,4	1	25,0	25	45
					28	
					32	60
					35	
					36	
			2	44,0	28	45
					32	60
					35	
					36	
					38	
					40	85
			3	63,0	40	
					42	
			4	82,0	40	
					42	
					45	
					48	
	315	323,4	2	44,0	35	60
					36	

1	2	3	4	5	6	7
B					38	
					40	85
					42	
			3	63,0	40	
					42	
					45	
					48	
			4	82,0	40	
					42	
					45	
					48	
					50	
	355	363,4	2	44,0	35	60
					36	
					38	
					40	85
					42	
			3	63,0	40	
					42	
					45	
					48	
			4	82,0	40	
					42	
					45	
					48	
					50	
	400	408,4	2	44,0	35	60
					36	
					38	
					40	85
					42	
					45	
					48	
			3	63,0	40	
					42	
					45	
					48	
			4	82,0	40	
					42	

1	2	3	4	5	6	7
B					45	
					48	
	450	458,4	2	44,0	40	
					42	
			3	63,0	40	
					42	
					45	
					48	
			4	82,0	40	
					42	
					45	
					48	
					50	
	500	508,4	2	44,0	40	
					42	
					45	
					48	
			3	63,0	40	
					42	
					45	
					48	
					50	
			4	82,0	40	
					42	
					45	
					48	
					50	
					55	
			5	101,0	60	110
	560	568,4	2	44,0	40	85
					42	
					45	
					48	
			3	63,0	40	
					42	
					45	
					48	
			4	82,0	40	
					42	

1	2	3	4	5	6	7
C					45	
					48	
					50	
					55	
			5	101,0	60	110
D	400	411,4	2	59,5	42	85
					45	
					48	
					50	
					55	
			3	85,0	60	110
	450	461,4	2	59,5	42	85
					45	
					48	
					50	
					55	
			3	85,0	60	110
	500	511,4	2	59,5	55	85
			3	85,0	60	110
	560	571,4	2	59,5		
			3	85,0	63	
					65	
	630	641,4	2	59,5	60	
			3	85,0	63	
					65	
	710	721,4	2	59,5	60	
			3	85,0	63	
					65	
	800	811,4	2	59,5	60	
			3	85,0	63	
					65	
	900	911,4	2	59,5	60	
			3	85,0	63	
					65	
	1000	1011,4	2	59,5	60	
			3	85,0	63	
					65	
	450	466,2	1	48,0	38	60
					40	85
	500	516,2	1	48,0	38	60
					40	85

Ví dụ về ký hiệu quy ước của bánh đai sử dụng đai truyền hình thang mặt cắt A, 2 rãnh, đường kính tính toán d_{tt} = 224 mm, lỗ ghép hình trụ d = 28 mm.

Bánh đai A22.224.28T TCVN 2336 : 1978

Cũng vậy đối với bánh đai có lỗ ghép côn:

Bánh đai A22.224.28C TCVN 2336 : 1978

3 Kích thước prôphin của rãnh và yêu cầu kỹ thuật theo TCVN 2342 : 1978.